CZOŁOWY SPALINOWY WÓZEK WIDŁOWY
Seria MI 30 MI 35

ROZWIĄZANIA DLA PRZEMYSŁU I LOGISTYKI

SPECYFIKACJA TECHNICZNA

	Model	Jednostka	MI 30 D	MI 35 D	MI 30 G	MI 35 G
Dane podstawowe	Źródło napędu: elektryczny, Diesel, benzyna, LPG, sieć energoelektryczna		Diesel	Diesel	LPG	LPG
	Udźwig nominalny / Obciążenie na widłach (podstawowe możliwości)	Q (t)	3	3.5	3	3.5
	Odległość od powierzchni ładowania przy środku ciężkości 500 mm	x (mm)	480	485	480	485
	Masa wózka	kg	4610	4860	4490	4740
Podwozie	Wielkość kół przednich	" lub mm	28x9-15 12PR	28x9-15 12PR	28x9-15 12PR	28x9-15 12PR
	Wielkość kół tylnich	" lub mm	6.50 - 10 10PR	6.50 - 10 10PR	6.50 - 10 10PR	6.50 - 10 10PR
Wymiary	Pochył masztu przód	α (°)	6	6	6	6
	Pochył masztu tył	β (°)	12	12	12	12
	Wysokość kabiny operatora	h6 (mm)	2130	2130	2130	2130
	Długość całkowita wózka	l1 (mm)	3865	3935	3865	3935
	Długość wózka do czoła wideł	l2 (mm)	2715	2785	2715	2785
	Szerokość całkowita wózka	b1 (mm)	1225/1725	1225/1725	1225/1725	1225/1725
	Korytarz wolny wózka dla palety 1000 x 1200 w poprzek	Ast (mm)	4140	4195	4140	4195
	Korytarz wolny wózka dla palety 800 x 1200 wzdłuż	Ast (mm)	4340	4395	4340	4395
	Promień skrętu	Wa (mm)	2460	2510	2460	2510
Osiągi	Prędkość podnoszenia z ładunkiem	m/s	0.45	0.39	0.45	0.40
	Prędkość podnoszenia bez ładunku	m/s	0.52	0.40	0.55	0.52
	Prędkość opuszczania z ładunkiem	m/s	0.43	0.40	0.48	0.47
	Prędkość opuszczania bez ładunku	m/s	0.48	0.35	0.50	0.38
Silnik	Producent silnika		YANMAR 4TNE98-BQFLC	YANMAR 4TNE98-BQFLC	NISSAN K25	NISSAN K25
	Moc silnika	kW	42.1	42.1	38	38
	Obroty znamionowe	obr/min	2300	2300	2400	2400
	Pojemność silnika	cm^3	4/3319	4/3319	4/2488	4/2488
	Ciśnienie oleju hydraulicznego	bary	160	160	160	160

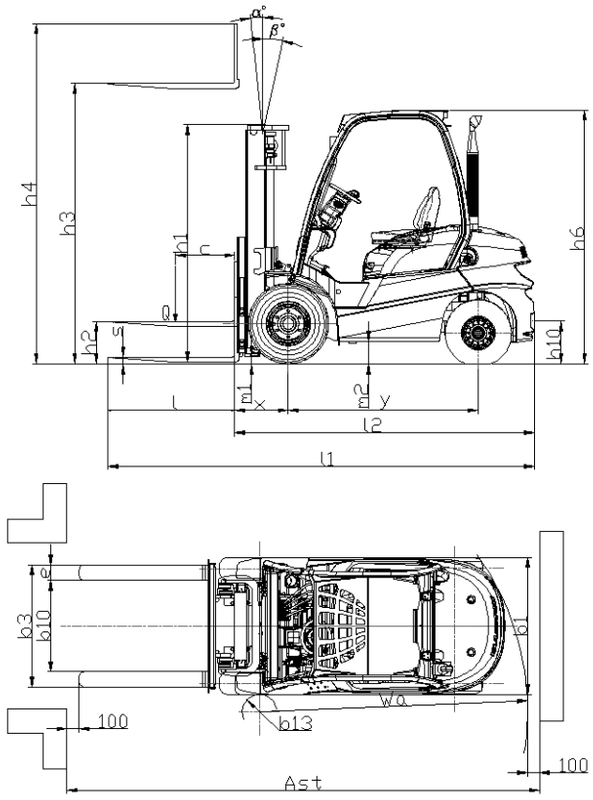

MANITOU

SPECYFIKACJA MASZTÓW

	Wysokość Podnoszenia	Wolny skok		Wysokość masztu						Pochył masztu przód/tył		Udźwig maksymalny (kg) przy środku ciężkości 500mm	
MI 30 D MI 30 G MI 35 D MI 35 G		h2		h1 opuszczony		h4 wysunięty z oparciem		h4 wysunięty bez oparcia					
	mm	3 T	3,5 T	3 T	3,5 T	3 T	3,5 T	3 T	3,5 T	α AV	β AR	3 T	3,5 T
Maszt Duplex - dwuczęściowy - bez wolnego skoku	3300 std	145	145	2200	2315	4445	4445	4035	4155	6°	12°	3000	3500
	3700	145	145	2450	2565	4845	4845	4435	4515	6°	12°	3000	3500
	4000	145	145	2650	2715	5145	5145	4735	4815	6°	12°	3000	3500
Maszt Duplex - dwuczęściowy - z pełnym wolnym skokiem	3300	1475	1500	2230	2330	4445	4445	4055	4130	6°	12°	3000	3500
	3700	1675	1700	2430	2530	4845	4845	4455	4530	6°	12°	3000	3500
	4000	1875	1850	2580	2680	5145	5145	4755	4830	6°	12°	3000	3500
Maszt Triplex - trzyczęściowy - z pełnym wolnym skokiem	4500	1410	1435	2165	2265	5695	5695	5305	5380	6°	6°	2900	3400
	4700	1460	1485	2215	2315	5895	5895	5455	5530	6°	6°	2800	3300
	4800	1510	1535	2265	2365	5945	5945	5555	5630	6°	6°	2800	3300
	5000	1560	1585	2315	2415	6145	6145	5755	5830	6°	6°	2500	3000
	5500	1760	1735	2515	2565	6645	6645	6255	6330	3°	6°	1850	2200
	6000	2010	1985	2765	2815	7195	7195	6805	6880	3°	6°	1400	1600
	6500	2160	2135	2915	2965	7645	7645	7255	7330	3°	6°	na	na

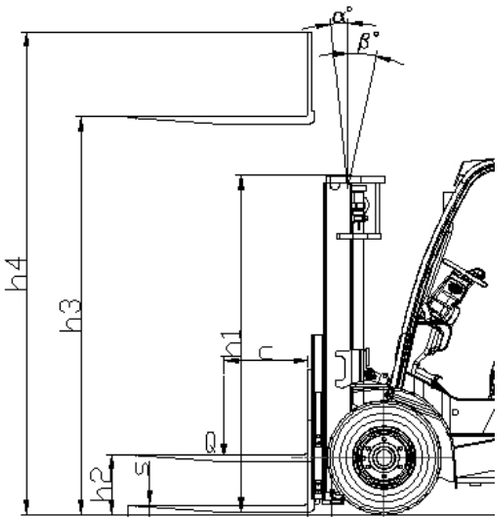

Podane specyfikacje nie stanowią zobowiązania producenta i mogą być zmieniane bez uprzedzenia.